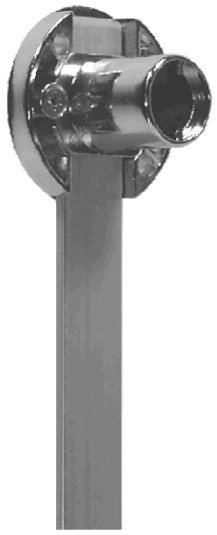

Ø 3,5mm

Seitlicher Zentralverschluss mit 600mm Aluminiumstange / Side mounted central lock with 600mm aluminium bar

Material: Zamak / zinc alloy

Oberfläche: Schloss vernickelt, Stange blank
Finish: Lock nickel plated, bar blanc

20

Länge / Length	**Art. No.**
600mm	1201.100

Fixlängen auf Anfrage
Other lengths upon request

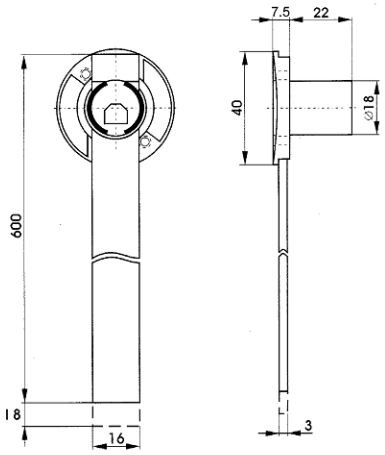

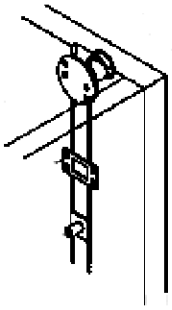

Zubehör siehe Seite 1.040 und 1.041
Accessories please refer to page 1.040 and 1.041

Rosetten bitte extra bestellen, siehe Seite 1.011
Rosettes please order separately, refer to page 1.011

Maßangaben unverbindlich / *Dimensions not binding*

BMB Beschläge GmbH • Tel.:+49(0)40 60904650 • Fax:+49(0)40 52876672 • Email: info@bmb-beschlaege.de • www.bmb-beschlaege.de